# 第49回　山形県中学校バレーボール選抜大会　組み合わせ

2019. 3/2,3

【男　子】
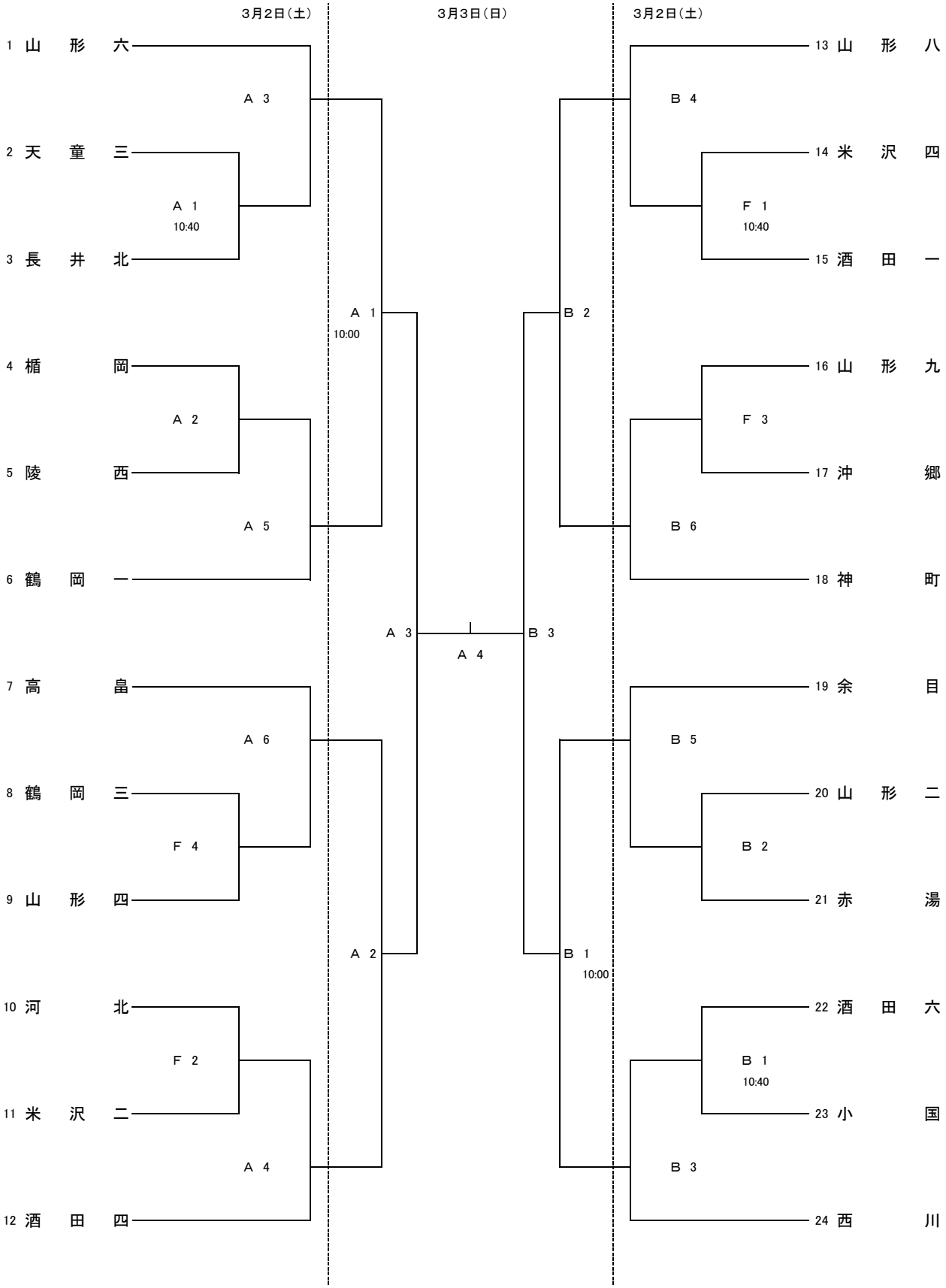
（山形県総合運動公園アリーナ・サブアリーナ）
2日　＜A・B・F コート＞
3日　＜A・B コート＞